IDENTIFIKATIE VAN DE WAGEN. 002

MATEN EN GEWICHTEN 002

OPKRIKKEN VAN DE WAGEN. 002

WERKZAAMHEDEN AFLEVERINGSBEURT 005

WERKZAAMHEDEN GRATIS ONDERHOUDSBEURT
(tussen 1000 en 1500 km). 007

WERKZAAMHEDEN 15000, 30000 en 45000 km
ONDERHOUDSBEURTEN. 010

IDENTIFIKATIE VAN DE WAGEN

- **Constructeursplaatje:** op rechter voorwielkast geklonken.
- **Serienummer van de wagen:** ingeslagen op scheidingswand van voorcompartiment.
- **Motornummer:** ingeslagen op een op het cilinderblok bevestigd plaatje (nabij benzinepomp).
- **Versnellingsbaknummer:** vermeld op een label, dat op de bovenzijde van de versnellingsbak is geplakt (nabij motorsteun).

AFMETINGEN

Wielbasis	2,435 m
Spoorbreedte, voor	1,410 m
Spoorbreedte, achter	1,506 m
Totale breedte	1,752 m
Totale lengte	4,070 m
Hoogte, op dak gemeten	1,220 m
Vooroverbouw	0,820 m
Achteroverbouw	0,815 m
Min. grondspeling (wagen belast)	0,122 m

GEWICHTEN

Rijklaar gewicht	1 000 kg
Gewichtsverdeling: op vooras	415 kg
op achteras	585 kg
Max. toegestaan totaalgewicht van wagen, belast	1 260 kg
Max. belasting op vooras	560 kg
op achteras	900 kg
Max. toegestaan totaalgewicht van wagen + aanhanger	
bij gebruik van onberemde aanhanger	1 710 kg
bij gebruik van beremde aanhanger	1 910 kg
Max. gewicht van aanhanger, zonder remmen	450 kg
Max. gewicht van aanhanger, voorzien van remmen	650 kg

WENKEN VOOR HET OPKRIKKEN VAN DE WAGEN

De wagen mag uitsluitend op de volgende punten worden opgekrikt:

- Dwarsbalken waarop achterste wieldraagarmen zijn bevestigd.
- Kriksteunpunten aan onderzijde van dorpels.
- Onderste dwarsbalk van voorwielophanging (de krik of de steun moet van een U-vormig draagstuk zijn voorzien om te voorkomen dat de wagen van de krik of de steun schuift).

HOOFDAFMETINGEN (in mm)

Fig.1 A = ellebooghoogte
B = schouderhoogte
C = in rijklare toestand

TALBOT-MATRA
murena

ALG
003

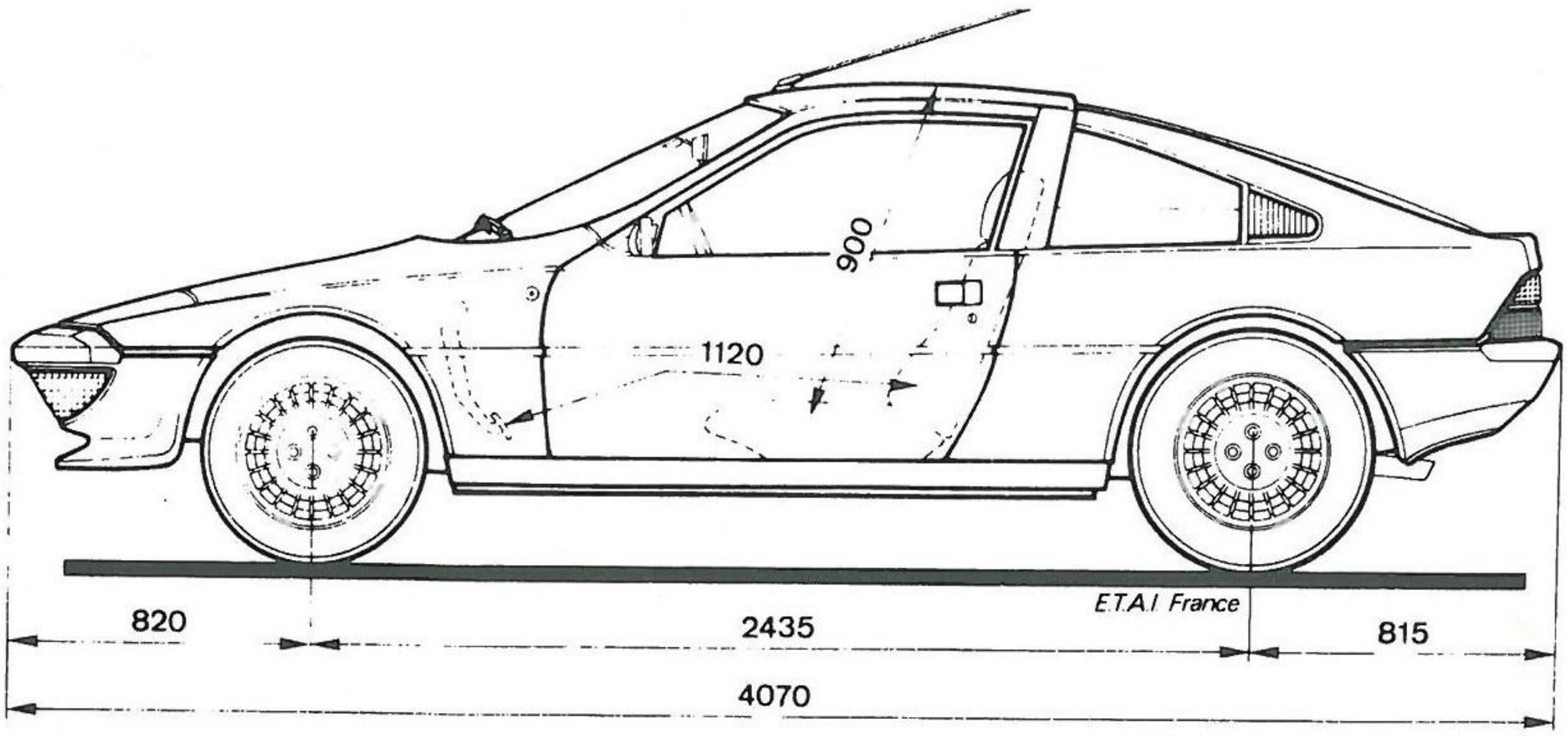

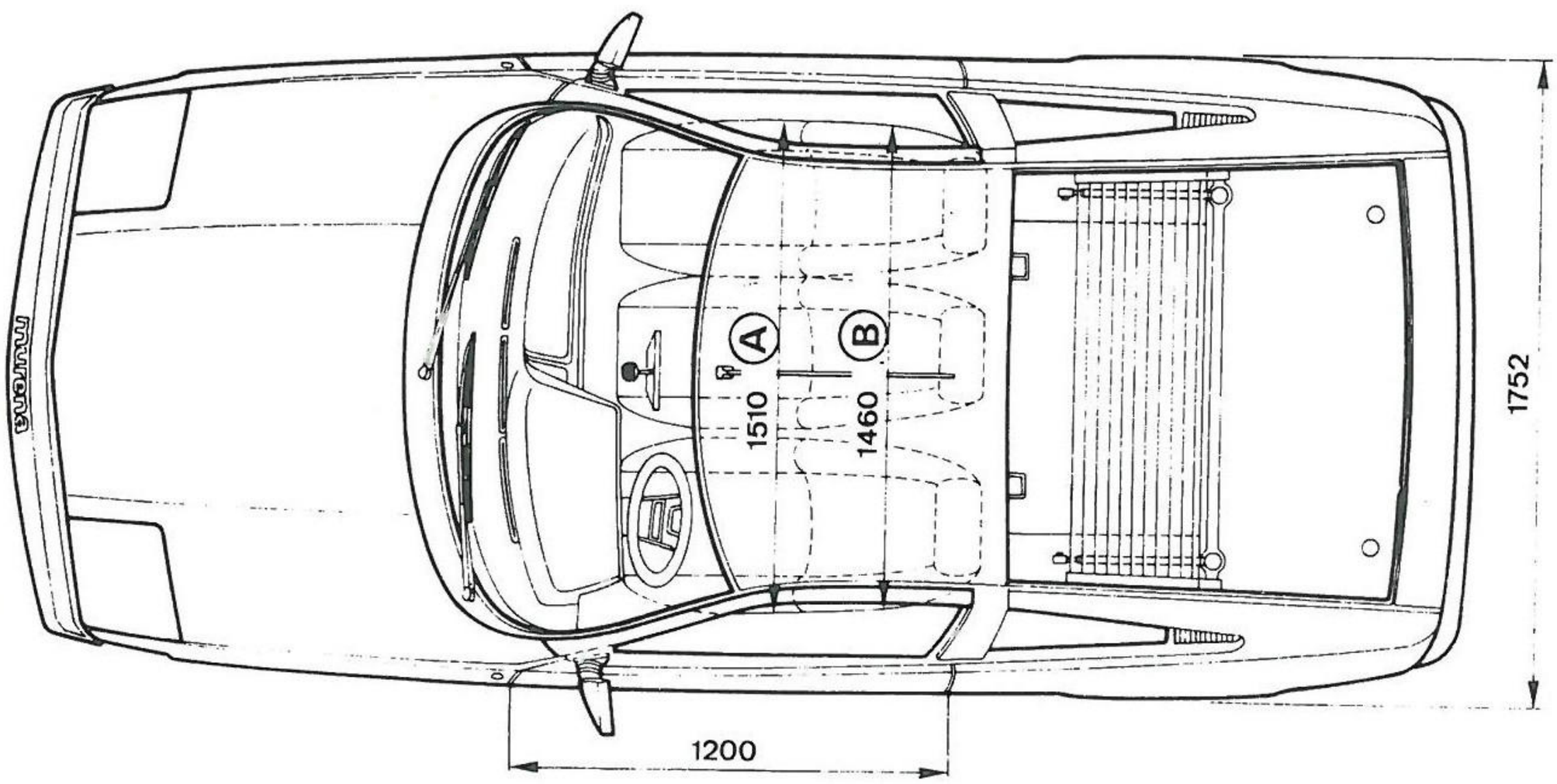

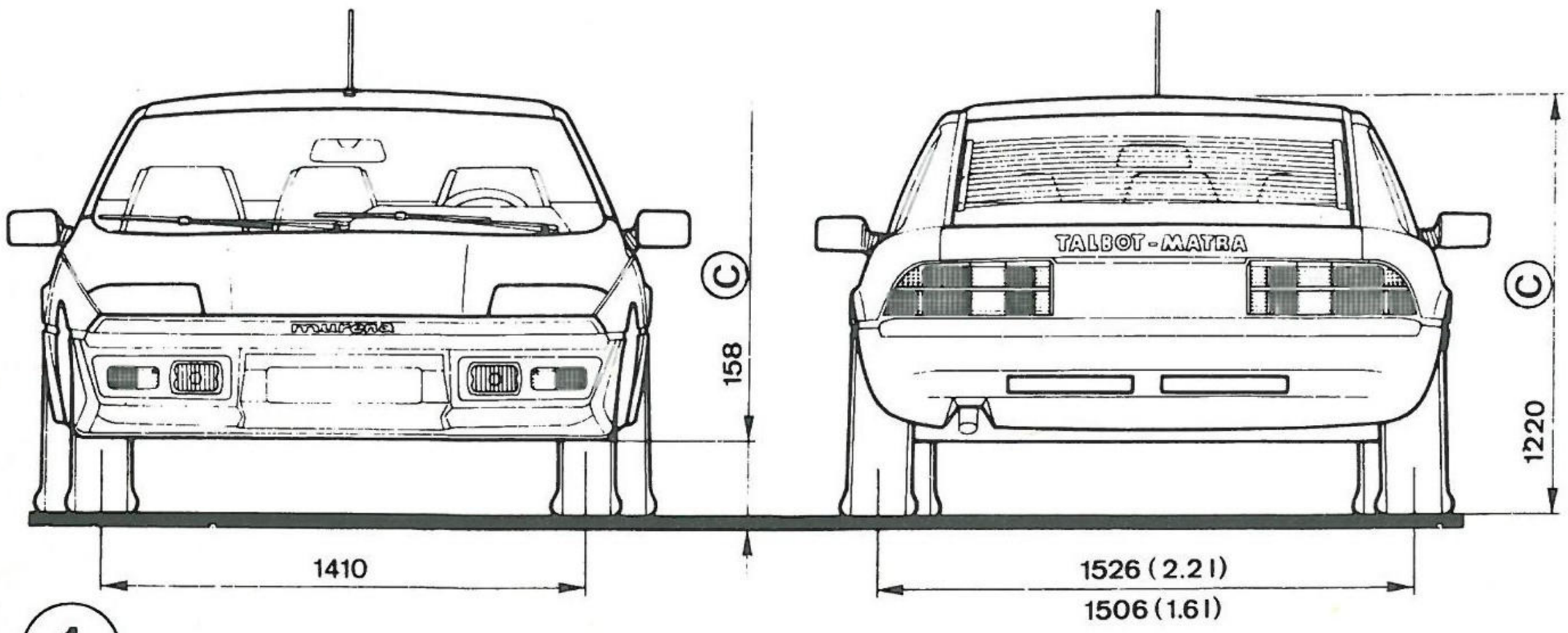

TALBOT

1

A 4155

WERKZAAMHEDEN AFLEVERINGSBEURT

VOOR DE PROEFRIT

- Controleer de niveaus van:
  - motorolie,
  - rem- en koppelingsvloeistof,
  - koelvloeistof in expansietankje.
- Wielen en banden controleren:
  - merk en maat van banden,
  - wielbouten met voorgeschreven aantrekkoppel natrekken.

N.B.: Niet te vast zetten! Bedenk dat de wielbouten met de bij de wagen geleverde omslagsleutel moeten kunnen worden losgedraaid.

  - bevestiging van reservewiel,
  - alle 5 banden op de juiste spanning brengen.
- Ruiten en buitenspiegels schoonmaken.

PROEFRIT

- Controleer de werking van de diverse onderdelen en noteer eventuele afwijkingen betreffende:
  - motor,
  - mechanische geluiden,
  - carrosseriegeluiden,
  - schakelmechanisme,
  - koppeling,
  - hydraulische remmen,
  - handrem,
  - gaspedaalmechanisme,
  - rechtuitstand van stuurwiel,
  - dashboarduitrusting,
  - ruitewissers,
  - verwarmings- en ventilatiesysteem,
  - ruitesproeiers,
  - claxons.
- Na het beëindigen van de proefrit:
  - werking van elektrische ventilateur controleren,
  - stationair toerental afstellen.

DECONSERVEREN (zonder stoomreiniger)

- Breng het deconserveringsmiddel gelijkmatig in een dunne laag aan m.b.v. een spuitpistool (druk: **1 bar**).
- Laat het middel circa **5 minuten** inwerken.
- Neem **twee** emmers en giet in elke emmer circa **1 liter** deconserveringsmiddel:
  - was de wagen met een in het middel gedrenkte synthetische spons of washandschoen,
  - gebruik een van de emmers voor het **uitspoelen** van de spons of de handschoen, zodat het middel in de andere emmer **schoon** blijft voor het verwijderen van de rest van de beschermlaag.
- Was de wagen vervolgens met water waaraan een reinigingsmiddel (shampoo) is toegevoegd.
- Spoel met schoon water na.
- Maak de wagen droog.
- Controleer of de carrosserie goed schoon is en veeg eventuele resten van de beschermlaag weg.

  Benodigde hoeveelheid deconserveringsmiddel: 3 liter.

  Werktijd: 45 minuten.

DECONSERVEREN M.B.V. STOOMREINIGER

- Breng het deconserveringsmiddel gelijkmatig in een dunne laag aan m.b.v. een spuitpistool (druk: **1 bar**).
- Laat het middel circa **5 minuten** inwerken.
- Spuit de wagen grondig af met de stoomreiniger (gevuld met shampoo-oplossing).
- Spoel met schoon water na.
- Maak de wagen droog.
- Controleer of de carrosserie goed schoon is en veeg eventuele resten van de beschermlaag met de hand weg.
- Benodigde hoeveelheid deconserveringsmiddel: 1 liter.

  Werktijd: 30 minuten.

WERKZAAMHEDEN AFLEVERINGSBEURT (vervolg)

N.B. - Tijdens het reinigen - zowel met de hand als met stoom - zullen de buitenste afdichtstrippen van de ruiten en de ruitewisserrubbers door de werking van het deconserveringsmiddel vervormen (het rubber krijgt een gegolfd uiterlijk).

Daarom dient u de **ruitewisserbladen** vóór het ontvetten te verwijderen.
De **afdichtstrippen** van de portierruiten krijgen na ongeveer **twee uur** hun oorspronkelijke vorm weer terug.

Wanneer de wagen zeer snel aan de klant moet worden afgeleverd, kunt u het vervormen van de twee ruitstrippen tegengaan door ze vóór het reinigen van **afplakband** (zoals bij het spuiten wordt gebruikt) te voorzien.

CONTROLEWERKZAAMHEDEN

- Controleer de onderstaande punten en maak ze zonodig in orde:

  In het motorcompartiment:

- koelvloeistofniveau in radiateur of expansietankje,
- bevestiging van de kabels op stroomverdeler en bobine,
- juiste stand van 'zomer/winter'-klep van het luchtfilter (indien van toepassing),
- volledig openen van gas- en chokekleppen,
- elektrolytniveau in accu,
- vloeistofniveau in ruitesproeierreservoir.

  Onder de wagen (hefbrug omhoog):

- oliepeil van versnellingsbak en differentieel,
- bevestiging en afdichting van aftappluggen,
- afdichting van koelsysteem en hydraulisch remsysteem,
- bevestiging van aftapplug op radiateur,
- uitlijning van uitlaatsysteem.

  Wagen op de grond:

- uitlijning van de achterruit en het deksel van het voorcompartiment,
- sluiting van de portieren,
- werking van de sloten,
- werking van het opdraaimechanisme van de portierruiten,
- werking van het verstelmechanisme van de stoelen,
- werking van de autogordels,
- werking van verlichting, claxon, stop- en knipperlichten.

In het algemeen: verhelp alle tijdens de proefrit geconstateerde gebreken en olie zonodig de scharnierpunten.

AFWERKING

- Maak de carrosserie schoon en werk eventuele lakbeschadigingen met een penseel bij.
- Maak de ruiten schoon.
- Reinig het interieur.
- Reinig en poets het chroomwerk.
- Monteer de wieldoppen (indien van toepassing).

N.B.: Let op eventuele lijmvlekken; deze zijn bij een nieuwe wagen kleurloos en dus nauwelijks zichtbaar, maar zullen na verloop van tijd vergelen en bovendien vuil aantrekken.

WERKZAAMHEDEN GRATIS ONDERHOUDSBEURT (tussen 1 000 en 1 500 km)

WAGEN OP DE GROND (koude motor)

- Controleer het openen van de achterruit en het motordeksel.
- Klap de afdekplaat van de bagageruimte neer.
- Verwijder het luchtfilter en het kleppendeksel.
- Verwijder de vier bougies.
- Trek de cilinderkopbouten na met een koppel van 7 daN.m.
- Stel de klepspeling af op:
  0,25 mm voor de inlaatkleppen,
  0,30 mm voor de uitlaatkleppen.
- Breng het kleppendeksel weer aan.
- Controleer en reinig de bougies; stel de elektrodenafstand af op 0,6 mm.
- Monteer de bougies.
- Controleer de carburateur en maak deze schoon.
- Controleer de slag van de gasklepbediening en de maximale opening van de gaskleppen.
- Controleer of de bevestigingsmoeren van de carburateur vastzitten.
- Controleer de werking en de afstelling van het chokebedieningsmechanisme.
- Controleer en reinig de benzinepomp.
- Controleer of de bevestigingsbouten vastzitten van:
  - de oliepeilstaafhouder,
  - het inlaatspruitstuk,
  - het thermostaathuis en -deksel,
  - de motorsteunen,
  - het uitlaatspruitstuk.
- Controleer de aansluitingen van de elektrische installatie in het motorcompartiment.
- Monteer het luchtfilter.
- Controleer het koelsysteem op de volgende punten:
  - koelvloeistofniveau (koud) in expansietankje,
  - bevestiging van de slangen,
  - afdichting van het systeem.

Werkzaamheden in het voorcompartiment:

- Controleer het openen en sluiten van het deksel van het voorcompartiment.
- Controleer of de volgende onderdelen goed vastzitten:
  - de pedaalsteun en de stuurkolom,
  - het stuurhuis,
  - de rubber balgen van het stuurhuis (controleer tevens de staat van de balgen),
  - de bovenste wieldraagarmen van de voorwielophanging,
  - de voorschokdempers (bovenste bevestiging),
  - de rembekrachtiger,
  - de hoofdremcilinder,
  - de hoofdkoppelingscilinder.
- Controleer de bevestiging van de relais en de daarop aangesloten bedrading.
- Controleer de hydraulische circuits voor rem- en koppelingsbediening op lekkage.
- Controleer de niveaus van:
  - rem- en koppelingsvloeistof,
  - elektrolyt in accu,
  - ruitesproeiervloeistof.

Werkzaamheden in de wagen:

- Controleer bij de portieren de werking van:
  - de openings- en sluitmechanismen (stel de slotvangers zonodig bij),
  - de cilindersloten,
  - de ruitbedieningsmechanismen,
  - de schakelaars voor de binnenverlichting op de voorstijlen.
- Controleer de verstelling en de vergrendeling van de bestuurdersstoel.
- Controleer de werking van:
  - de luchtroosters op het dashboard,
  - de aanjager en de bedieningskleppen van het verwarmings- en ventilatiesysteem,
  - de binnenverlichting en het kaartleeslampje,
  - de binnenspiegel met antiverblindingsstand,
  - het klokje,
  - de sigarette-aansteker,
  - het terugstelmechanisme van de dagkilometerteller.
- Controleer de werking van de autogordels.

WERKZAAMHEDEN GRATIS ONDERHOUDSBEURT (tussen 1 000 en 1 500 km)
(vervolg)

- Controleer de aanwezigheid en de afstelling van de aanslagrubbers voor rem- en koppelingspedaal.
- Controleer de werking van:
  - stadslicht,
  - kentekenplaatverlichting,
  - instrumentenverlichting (incl. klokje),
  - dim- en grootlicht (zonodig koplampen bijstellen),
  - verstralers (zonodig bijstellen),
  - richtingaanwijzerknipperlichten,
  - controlelampjes in instrumentengroep voor stadslicht, grootlicht, verstralers en richtingaanwijzers,
  - contact-/stuurslot met startschakelaar,
  - claxon en lichtsignaal,
  - ruitewissers (zonodig wisserarmen bijstellen),
  - ruitesproeiers (zonodig sproeiermonden bijstellen).

Werkzaamheden aan buitenzijde van wagen:

- Breng de banden op de voorgeschreven spanning (incl. band van reservewiel).
- Controleer of de wielbouten vastzitten.
- Controleer de voor- en achterwielnaven op speling.

WAGEN OP HEFBRUG

Aan de voorzijde:

- Controleer de bevestiging van:
  - de onderste en bovenste fuseekogels,
  - de stuurkogels op de fuseearmen,
  - de schokdempers (onderste bevestiging),
  - lagers en trekstangen van stabilisatorstang.

Aan de achterzijde:

- Controleer of de bevestigingsbouten en -moeren vastzitten van:
  - het distributiedeksel,
  - het motoroliecarter,
  - het koppelings- en versnellingsbakhuis,
  - het achterdeksel van de versnellingsbak,
  - het differentieelhuisdeksel,
  - de oliepomp,
  - de waterpomp (controleer ook of de aftapplug vastzit),
  - de startmotor,
  - de koppelingswerkcilinder,
  - het uitlaatspruitstuk,
  - de uitlaatflens,
  - de knaldemper,
  - de achterste motorsteun,
  - de wieldraagarmen op de dwarsbalken van de achterwielophanging,
  - de lagers en trekstangen van de stabilisatorstang,
  - de schokdempers,
  - het schakelmechanisme.
- Controleer en span zonodig de dynamoaandrijfriem.
- Controleer het oliepeil van de versnellingsbak en het differentieel.
- Controleer de keerringen en de rubber hoezen van de aandrijfassen op lekkage.
- Controleer de volgende onderdelen op lekkage:
  - motorblok en -carter,
  - koppelingshuis,
  - versnellingsbakhuis,
  - differentieelhuis.
- Controleer de volgende systemen op lekkage:
  - hydraulisch remsysteem,
  - hydraulisch bedieningssysteem van koppeling,
  - koelsysteem.
- Laat de hefbrug zakken.

WERKZAAMHEDEN GRATIS ONDERHOUDSBEURT (TUSSEN 1 000 en 1 500 km) (vervolg)

Laat de motor draaien

Controleer:
- de werking van de choke,
- de laadstroomsterkte,
- de oliedruk,
- de werking van het schakelmechanisme,
- de afstelling van het ontstekingstijdstip m.b.v. een stroboscooplamp en stel dit zonodig opnieuw af (met het slangetje van de vacuümvervroeging losgenomen),
- sluit het slangetje van de vacuümvervroeging weer aan.

PROEFRIT

Controleer tijdens de proefrit de werking van:
- de instrumenten en controlelampjes op het dashboard,
- de interieur- en voorruitverwarming,
- het ventilatiesysteem,
- controleer of er onbalans van de wielen waarneembaar is.

Na de proefrit:
- stel het stationaire toerental af,
- controleer het in- en uitschakelen van de elektrische ventilateur,
- corrigeer alle storingen of gebreken die tijdens de proefrit werden vastgesteld.

SERVICE-STATION

- Vervang het oliefilterelement.
- Ververs de motorolie (warm).
- Ververs de versnellingsbak- en differentieelolie.
- Smeer (met vaseline-olie):
  - de handremkabel in de balanshefboom,
  - de portierscharnieren,
  - de achterruitscharnieren,
  - de draaipunten in de overbrenging tussen rempedaal en rembekrachtiger.
- Controleer m.b.v. een uitlaatgastester of de wagen voldoet aan de wettelijke voorschriften ter beperking van de luchtverontreiniging door uitlaatgassen.

WERKZAAMHEDEN 15 000, 30 000 en 45 000 km ONDERHOUDSBEURTEN

	OPMERKINGEN
HEFBRUG OMLAAG OF IN MIDDENSTAND:	
- Kleppen stellen.	
- Bougies vervangen.	
- Luchtfilter van een NIEUW FILTERELEMENT voorzien. ▶	Bij gebruik onder stoffige omstandigheden dient het element vaker te worden vervangen.
- Ontstekingstijdstip controleren.	
- Vloeistofniveaus controleren van: ● remvloeistofreservoir, ● koelsysteem, ▶	Controleer aan het begin van de winter de vorstbeschermingsgraad.
● accu.	
- Staat van accupolen controleren.	
- Spanning van dynamo-aandrijfriem controleren.	
- Carterventilatieklep reinigen.	
- Zeef van benzinepomp reinigen. ▶	**Alleen elke 30 000 km**
- **Benzinefilter vervangen.** ▶	**Alleen elke 30 000 km**
- **Remvloeistof verversen.** ▶	**Alleen elke 45 000 km**
- Olievuldop van motor verwijderen (1).	
- Bandenspanning controleren.	
- Werking van controlelampjes, verlichting, claxon en richtingaanwijzers controleren.	
HEFBRUG OMHOOG:	
- Olieaftapplug van motor verwijderen (1).	
- Staat en afdichting controleren van: ● koelsysteem, ● brandstofsysteem, ● hydraulisch systeem van remmen en koppeling.	

WERKZAAMHEDEN 15 000, 30 000 en 45 000 km ONDERHOUDSBEURTEN
(vervolg)

- Schokdempers op lekkage controleren.
- Staat van stuurhuisstofhoezen controleren.
- Staat van aandrijfasstofhoezen controleren.
- Olieaftapplug van motor monteren (1).
- Oliefilterelement vervangen.
- **Speling op kogelgewrichten van wielophanging en stuurinrichting en staat van rubbers controleren.** ▶ **Alleen elke 30 000 km**
- **Voor- en achterwielnaven: lagerspeling controleren.** ▶ **Alleen elke 30 000 km**
- Motor met olie vullen (1).

PROEFRIT:

- Algehele werking van wagen controleren.
- Na de proefrit: carburateur stationair afstellen. ▶ Voor sommige wagens gecombineerd met uitlaatgastest, afhankelijk van wettelijke bepalingen.
- M.b.v. een uitlaatgastester controleren of de wagen voldoet aan de wettelijke voorschriften ter beperking van de luchtverontreiniging door uitlaatgassen. ▶ De uitlaatgastest omvat het meten van het CO-CO_2 %, het afstellen van het stationaire toerental en, indien nodig, de mengselsamenstelling (fakturering volgens geldend tarief).

▶ Alle overige werkzaamheden die noodzakelijk mochten blijken om aan de uitlaatgaseisen te voldoen, moeten extra worden berekend volgens de Reparatietijdentabel.

(1) In geval deze werkzaamheden niet reeds tevoren zijn uitgevoerd.

IDENTIFIKATIE VAN DE WAGEN 003

MATEN EN GEWICHTEN 003

IDENTIFIKATIE VAN DE WAGEN

Type-aanduiding van motor X 5 N 2

Type-aanduiding van carrosserie X 5552

CARROSSERIENUMMER EN CONSTRUCTEURSPLAATJE

X 5552 BX 600 000

- Serienummer (603 856: vanaf serie B)
- Modeljaar B: 1981
- Type-aanduiding van carrosserie
- Code voor assemblagefabriek (ROMORANTIN)
- Constructeur: MATRA

AFMETINGEN:

Spoorbreedte, voor:	1 526 mm

GEWICHTEN:

Rijklaar gewicht	1 050 kg
Gewichtsverdeling:	
- op vooras	415 kg
- op achteras	635 kg
Max. toegestaan totaalgewicht van wagen, belast	1 310 kg
Max. belasting:	
- op vooras	560 kg
- op achteras	900 kg
Max. toegestaan totaalgewicht van wagen plus aanhanger:	
- bij gebruik van beremde aanhanger	2 160 kg
- bij gebruik van onberemde aanhanger	1 960 kg
Max. gewicht van beremde aanhanger	850 kg
Max. gewicht van onberemde aanhanger	650 kg
Max. kogeldruk van trekhaak	50 kg
Max. gewicht in bagageruimte	60 kg